Научно-Производственное Предприятие **ЭКОНИКС®**
ООО «НПП Эконикс» (495) 730-51-26, 958-28-30, 952-65-84; e-mail: econix@econix.com

Защитный корпус для датчиков влажности и температуры воздуха серий ВА100-мн и ТВ100М

Датчик влажности серии ВА100

Крепление датчика в защитном корпусе

Датчик в сборе с защитным корпусом

Назначение:

Защитный корпус шевронного типа предназначен для уменьшения влияния солнечной радиации и атмосферных осадков при установке датчиков влажности ВА100-мн и датчиков температуры ТВ100М вне помещений. Предохраняет чувствительные элементы датчиков от прямого солнечного света, дождя и снега, в то же время обеспечивает хорошую вентиляцию измерительных зондов датчиков. Изготавливается из листовой тонкостенной стали и покрывается порошковой краской, вследствие чего не требует обслуживания и имеет практически неограниченный срок службы. Габаритные размеры корпуса Ø160 х 200мм. Крепление корпуса на плоскую поверхность, например стене здания, с помощью 2-х / 4-х саморезов. Конструкция защитного корпуса обеспечивает как крепления одного датчика (ВА100-мн или ТВ100М), так и крепления одновременно двух датчиков ВА100-мн и ТВ100М. Также защитный корпус может использоваться совместно с другими датчиками, например, с датчиком контроля CO_2 с радиальным измерительным зондом для дополнительной защиты газового сенсора CO_2 от внешних факторов, в том числе от распыления воды.

Правила установки:

При выборе места размещения защитного корпуса с закрепленным в нем датчиком с целью получения достоверных показаний относительной влажности и температуры необходимо учитывать следующие правила:

- для регулирования температуры помещений защитный корпус должен располагаться на стене дома или здания, где расположены окна жилых помещений, но при этом он не должен нагреваться на утреннем солнце;
- при наличии возможности рекомендуется располагать защитный корпус с датчиком на северной или северо-западной стене здания с тем, чтобы избежать нагрева датчика на утреннем солнце и в течение дня;
- предпочтительно крепить защитный корпус с датчиком в середине дома или здания, но самое меньшее на расстоянии не менее 2-2,5 метров от земли;
- защитный корпус с датчиком нельзя располагать над окнами и дверями, под балконами и кровлей крыши и другими источниками тепла.

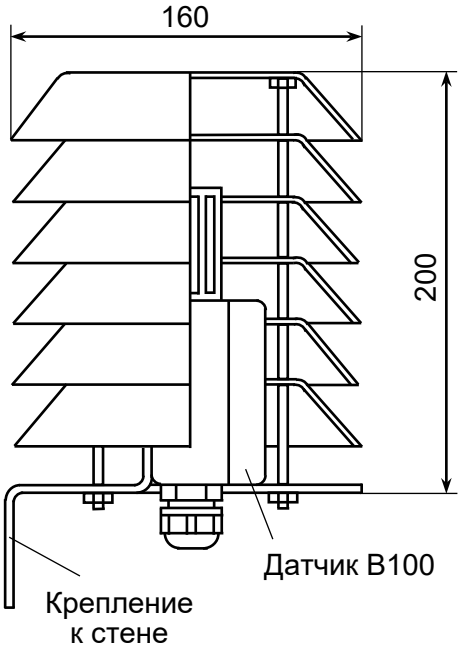

Обозначение при заказе:

«Защитный корпус шевронного типа»